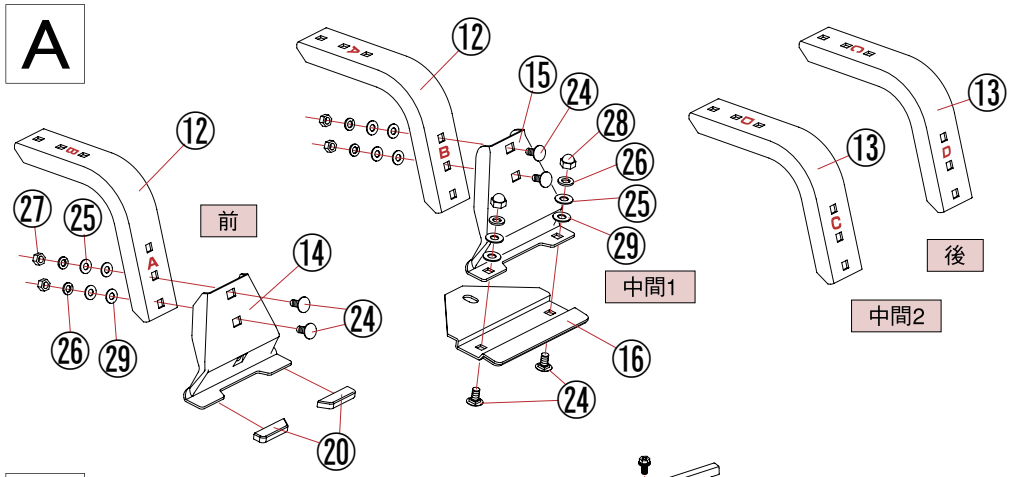


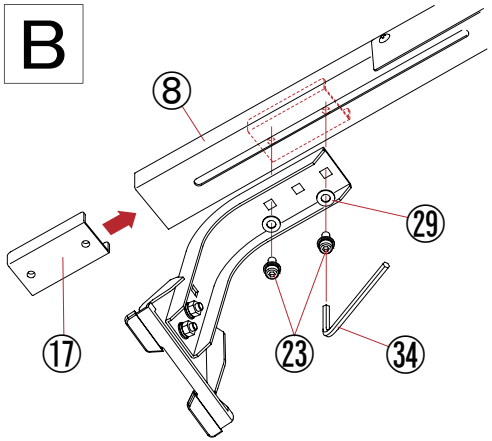


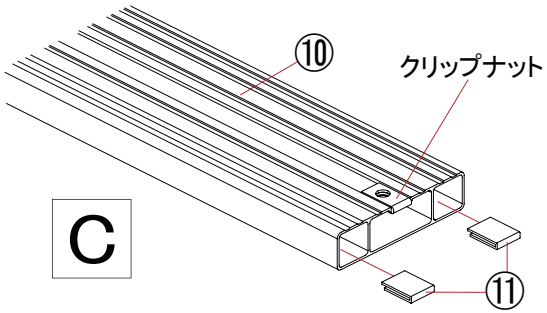


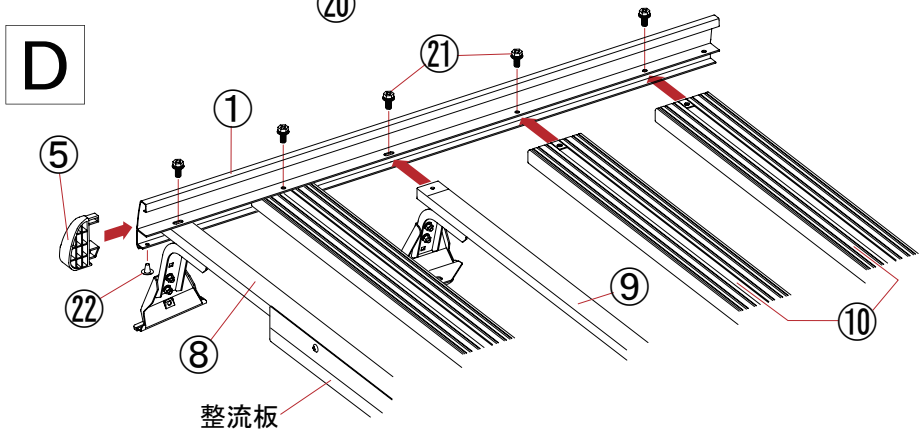


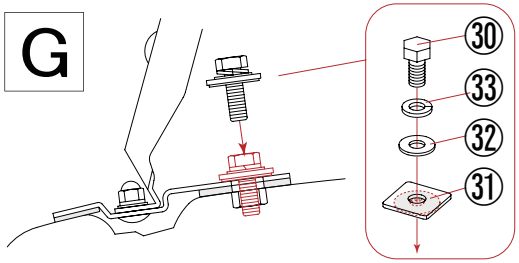


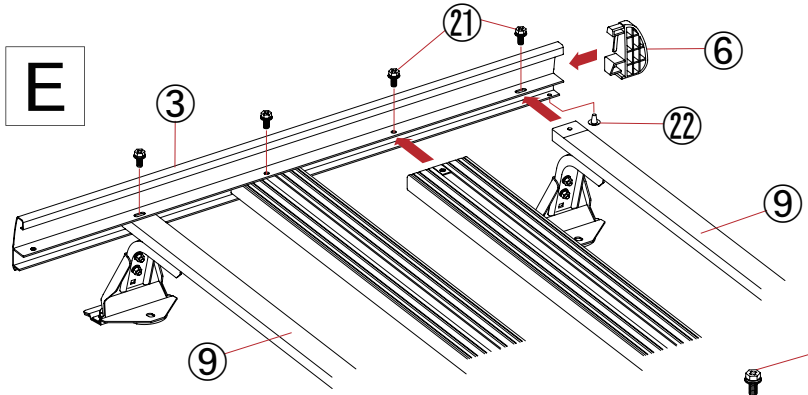


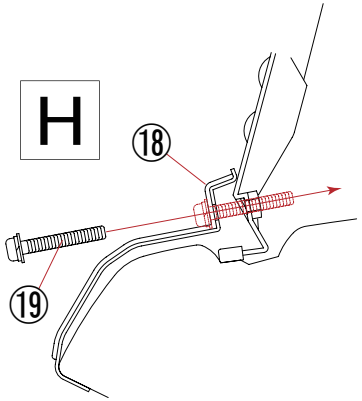


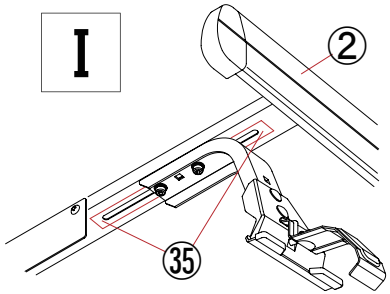


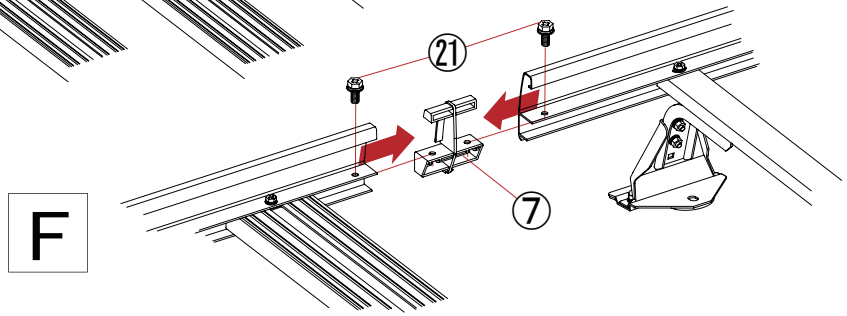


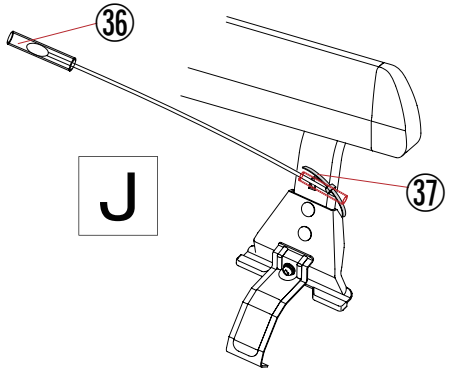


構成部品

| No. | 名　称 | SA-32 |
|---|---|---|
| ① | サイドフレーム（前/右） | 1 |
| ② | サイドフレーム（前/左） | 1 |
| ③ | サイドフレーム（後/右） | 1 |
| ④ | サイドフレーム（後/左） | 1 |
| ⑤ | 先端キャップ（R） | 2 |
| ⑥ | 先端キャップ（L） | 2 |
| ⑦ | 中間ジョイント | 2 |
| ⑧ | 脚フレーム（整流板付） | 1 |
| ⑨ | 脚フレーム | 3 |
| ⑩ | デッキフレーム（クリップナット付） | 5 |
| ⑪ | ゴムパッキン | 20 |
| ⑫ | 脚ステー〔AB〕 | 4 |
| ⑬ | 脚ステー〔CD〕 | 4 |
| ⑭ | 前用インナークランプ | 2 |
| ⑮ | インナークランプ | 6 |
| ⑯ | ルーフ金具（ゴム付） | 6 |
| ⑰ | ナットプレート | 8 |
| ⑱ | 前用取付フック | 2 |
| ⑲ | ⊕丸ネジセットM6 | 2 |
| ⑳ | 前用インナー保護キャップ | 4 |
| ㉑ | ⊕六角ボルトセットM6 | 22 |
| ㉒ | ⊕タッピングビス5ミリ | 4 |
| ㉓ | キャップボルトセットM6 | 16 |
| ㉔ | 角根ボルトM6 | 28 |
| ㉕ | 平座金M6 | 28 |
| ㉖ | バネ座金M6 | 28 |
| ㉗ | 六角ナットM6 | 16 |
| ㉘ | 袋ナットM6 | 12 |
| ㉙ | ナイロンワッシャー | 44 |
| ㉚ | 六角ボルトM8 | 6 |
| ㉛ | 角座金（防水ゴムシート付） | 6 |
| ㉜ | 平座金M8 | 6 |
| ㉝ | バネ座金M8 | 6 |
| ㉞ | L型レンチ | 1 |
| ㉟ | 塩ビテープ | 8 |
| ㊱ | 透明チューブ | 1 |
| ㊲ | 結束バンド | 1 |